ARAUCÁRIA
GENÉTICA ANIMAL
Sempre a melhor genética.

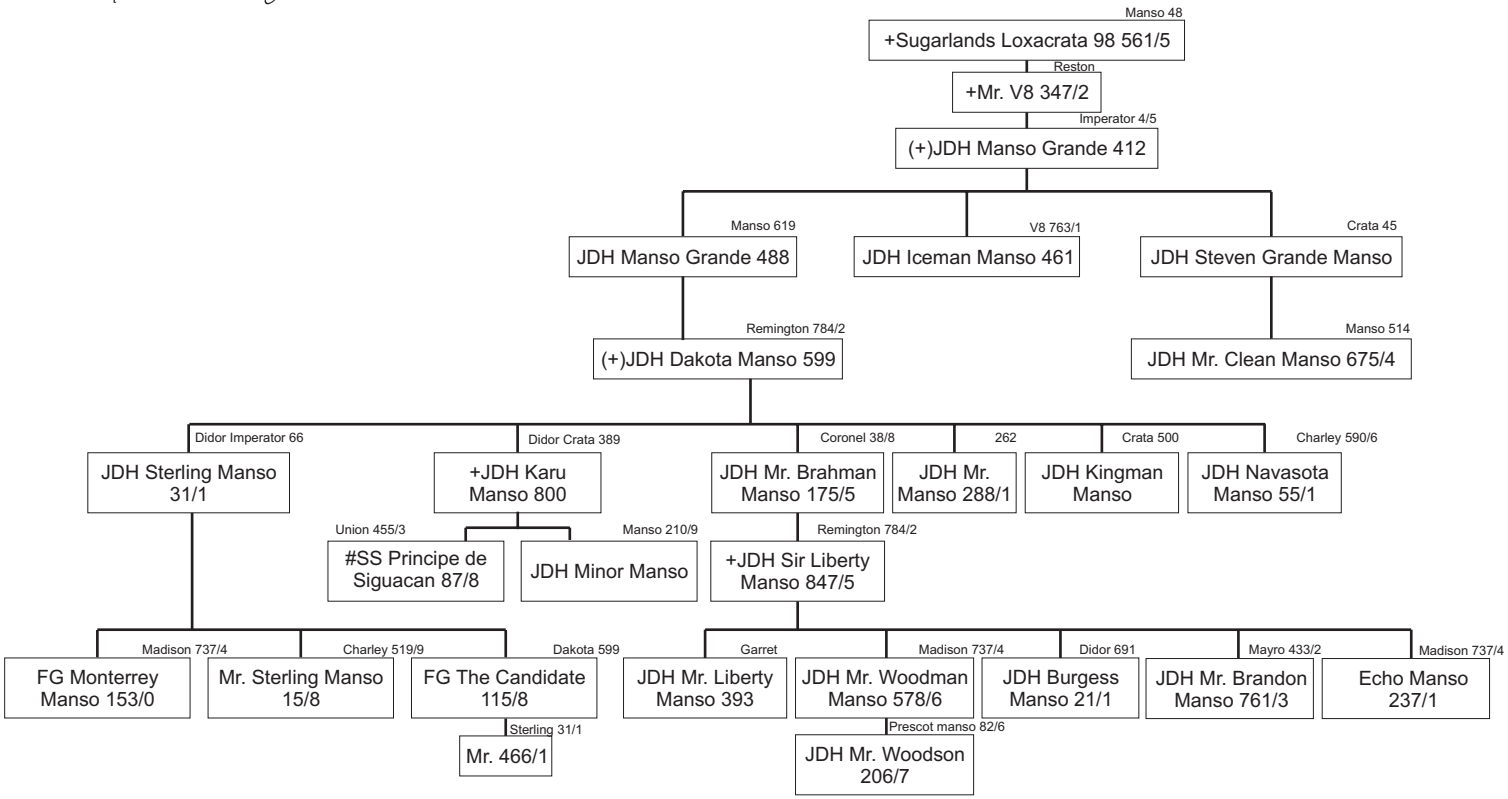

Rua Guararapes, 213 - Jd. Higienópolis - Londrina - PR
http://www.argen.com.br - araucaria@argen.com.br
Fone: (43) 3315-3500 - Fax: (43) 3315-3525

ARAUCÁRIA
GENÉTICA ANIMAL
Sempre a melhor genética.

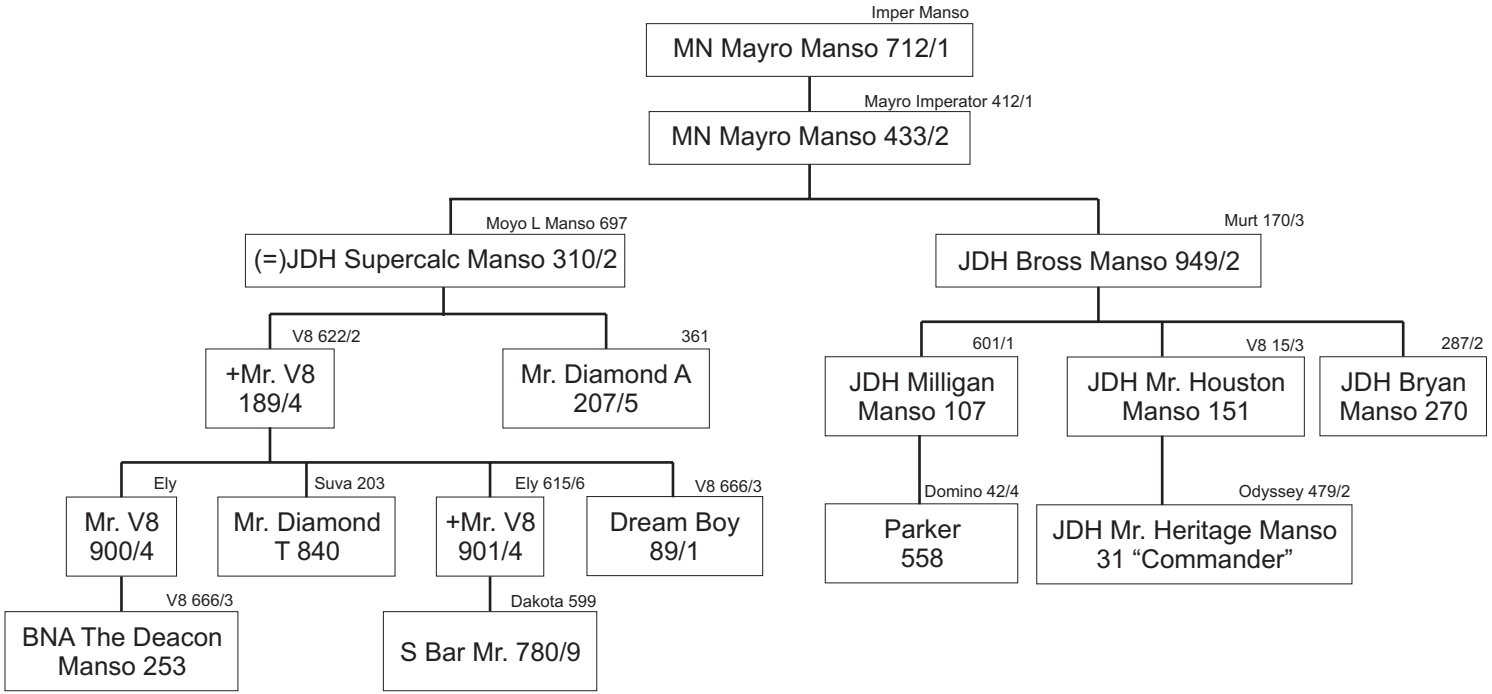

Rua Guararapes, 213 - Jd. Higienópolis - Londrina - PR
http://www.argen.com.br - araucaria@argen.com.br
Fone: (43) 3315-3500 - Fax: (43) 3315-3525

ARAUCÁRIA
GENÉTICA ANIMAL
Sempre a melhor genética.

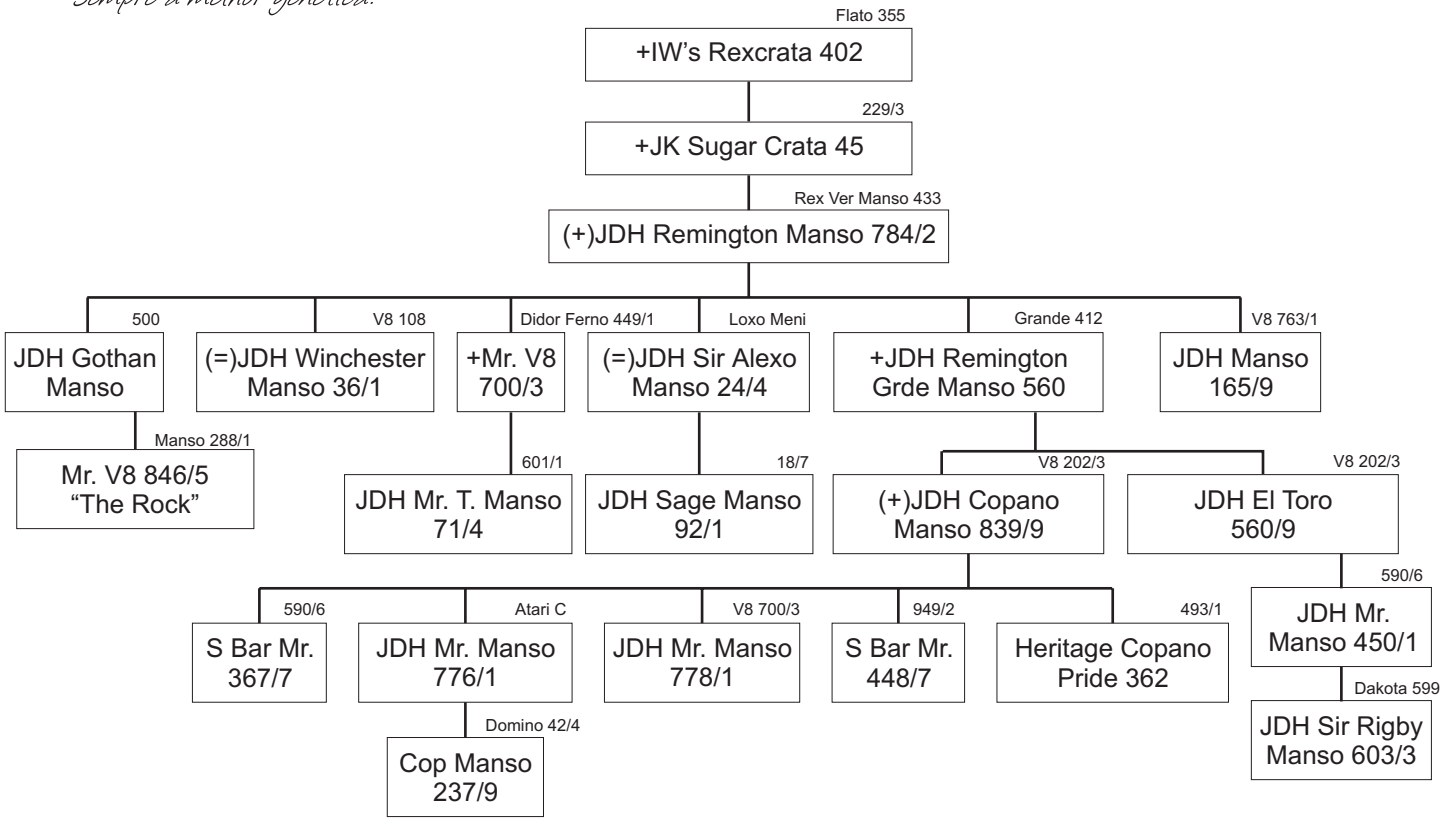

Rua Guararapes, 213 - Jd. Higienópolis - Londrina - PR
http://www.argen.com.br - araucaria@argen.com.br
Fone: (43) 3315-3500 - Fax: (43) 3315-3525

ARAUCÁRIA
GENÉTICA ANIMAL
Sempre a melhor genética.

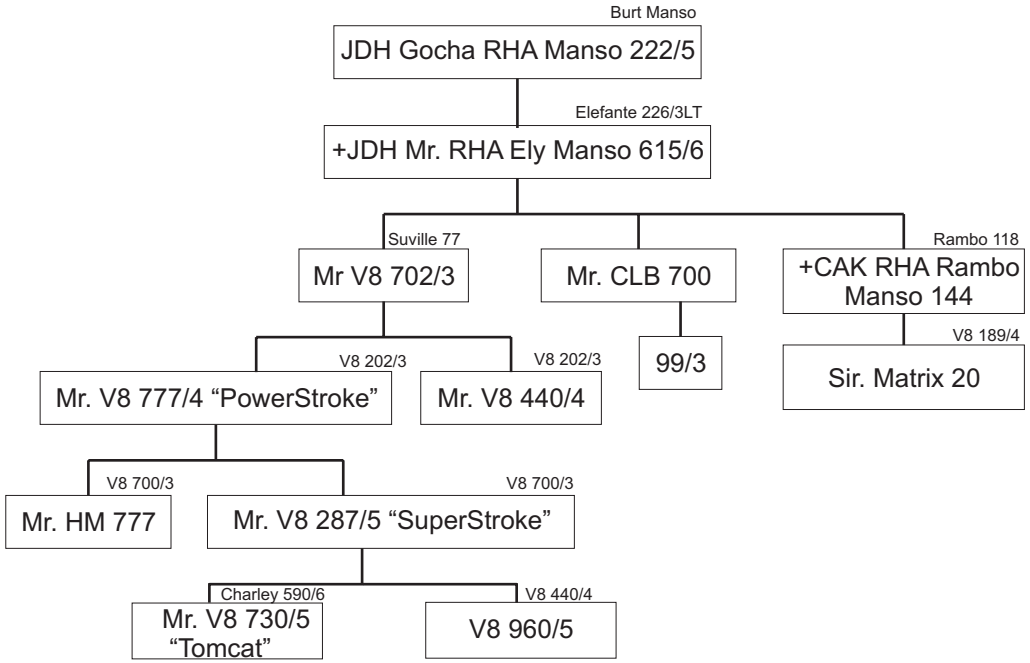

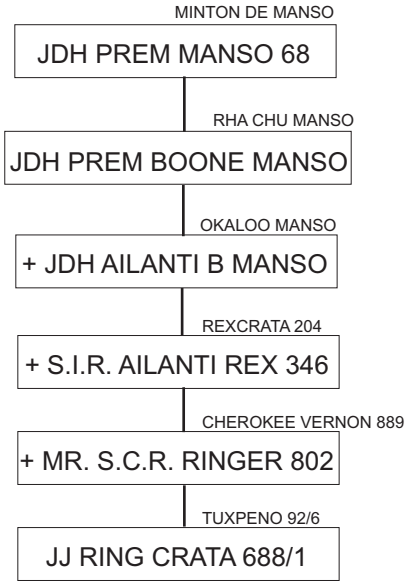

Rua Guararapes, 213 - Jd. Higienópolis - Londrina - PR
http://www.argen.com.br - araucaria@argen.com.br
Fone: (43) 3315-3500 - Fax: (43) 3315-3525

ARAUCÁRIA
GENÉTICA ANIMAL
Sempre a melhor genética.

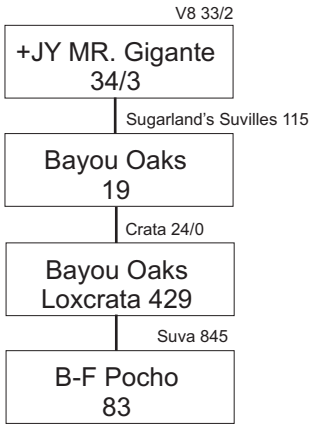

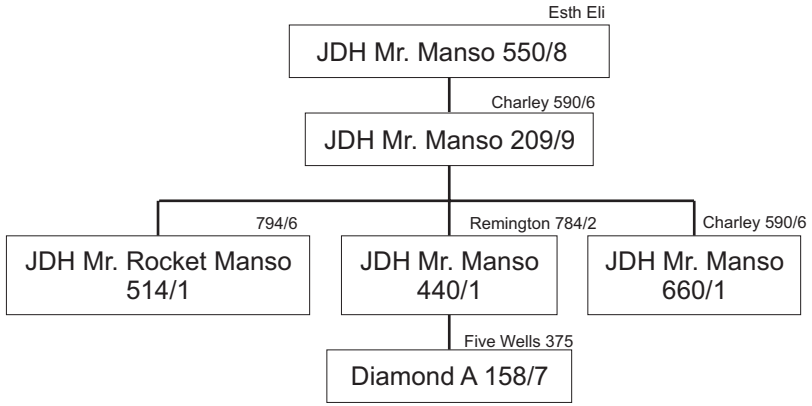

Rua Guararapes, 213 - Jd. Higienópolis - Londrina - PR
http://www.argen.com.br - araucaria@argen.com.br
Fone: (43) 3315-3500 - Fax: (43) 3315-3525

ARAUCÁRIA
GENÉTICA ANIMAL

Sempre a melhor genética.

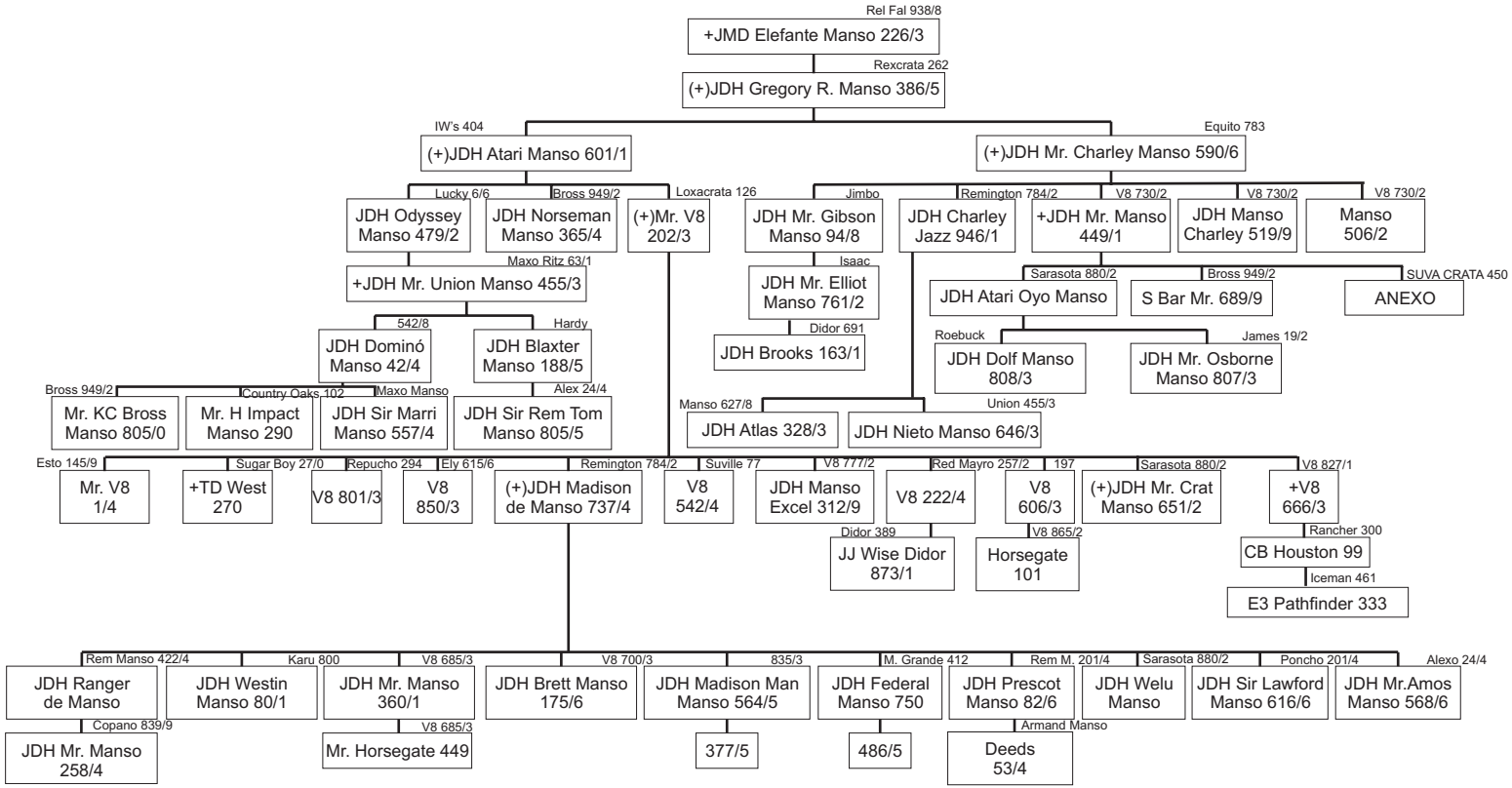

Rua Guararapes, 213 - Jd. Higienópolis - Londrina - PR
http://www.argen.com.br - araucaria@argen.com.br
Fone: (43) 3315-3500 - Fax: (43) 3315-3525

ARAUCÁRIA
GENÉTICA ANIMAL
Sempre a melhor genética.

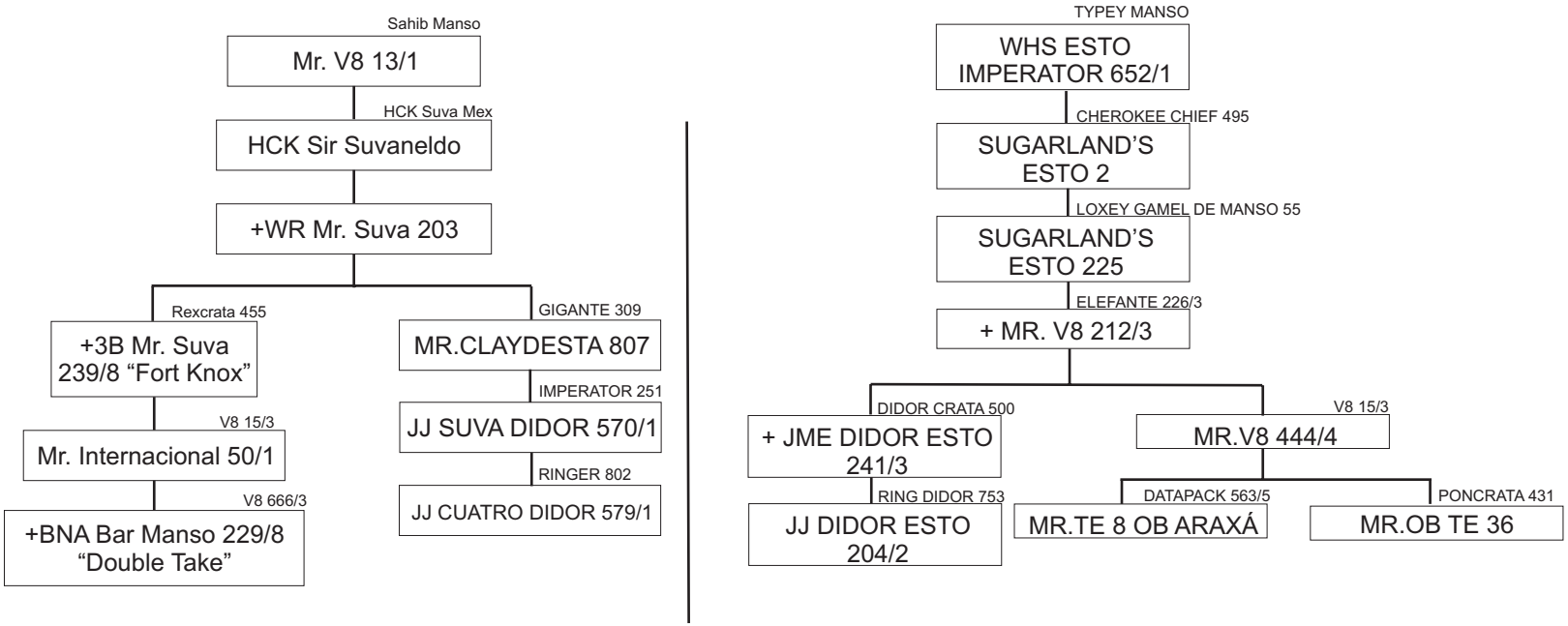

Rua Guararapes, 213 - Jd. Higienópolis - Londrina - PR
http://www.argen.com.br - araucaria@argen.com.br
Fone: (43) 3315-3500 - Fax: (43) 3315-3525

ARAUCÁRIA
GENÉTICA ANIMAL
Sempre a melhor genética.

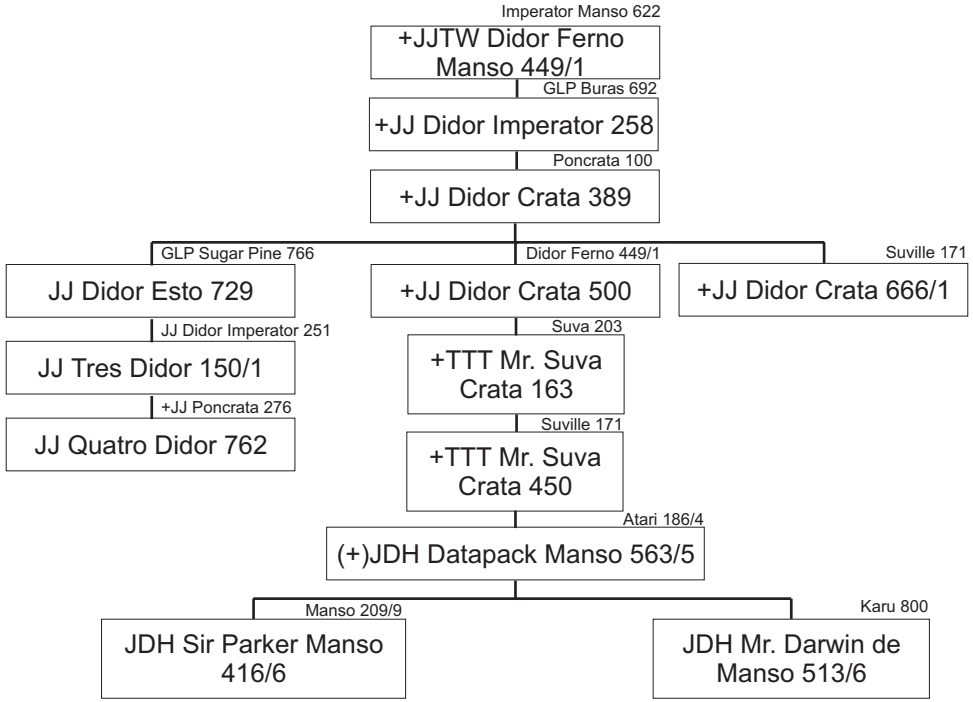

Rua Guararapes, 213 - Jd. Higienópolis - Londrina - PR
http://www.argen.com.br - araucaria@argen.com.br
Fone: (43) 3315-3500 - Fax: (43) 3315-3525

ARAUCÁRIA
GENÉTICA ANIMAL
Sempre a melhor genética.

Repucho Brazindu
+Mucho's Crown Prince 20/0
Dariene C Manso 71/4
Mr. 3x Crown Prince 50/5
Suva Jr 315
+Mr. BP 594 "Máximo"
Odyssey 479/2
Mr. Heritage Manso 52 "Medicine Man"

Nobille 2ND
HCK Suville José
Van Moso de Manso
+Lok-MOR Suville 11
Sugarland's Esto 2
Sugarland's Suville 151
Poncrata 431
Mr. Diamond A 138/8

Gamel de Manso
+Sugarland's Poncrata 100
Ivan Manso
+JJ Poncrata 276
Esto Ben 25
WWE Poncrata 431
Suva 203
Mr. Diamond A 248/3

Rua Guararapes, 213 - Jd. Higienópolis - Londrina - PR
http://www.argen.com.br - araucaria@argen.com.br
Fone: (43) 3315-3500 - Fax: (43) 3315-3525

ARAUCÁRIA
GENÉTICA ANIMAL
Sempre a melhor genética.

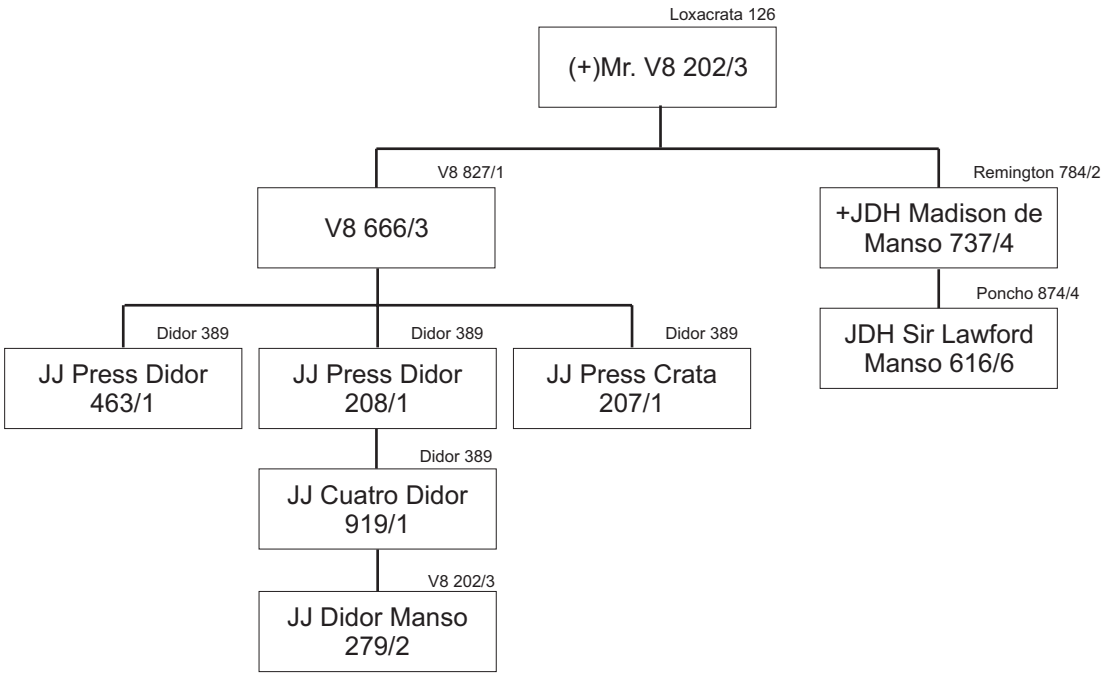

Rua Guararapes, 213 - Jd. Higienópolis - Londrina - PR
http://www.argen.com.br - araucaria@argen.com.br
Fone: (43) 3315-3500 - Fax: (43) 3315-3525

ARAUCÁRIA
GENÉTICA ANIMAL
Sempre a melhor genética.

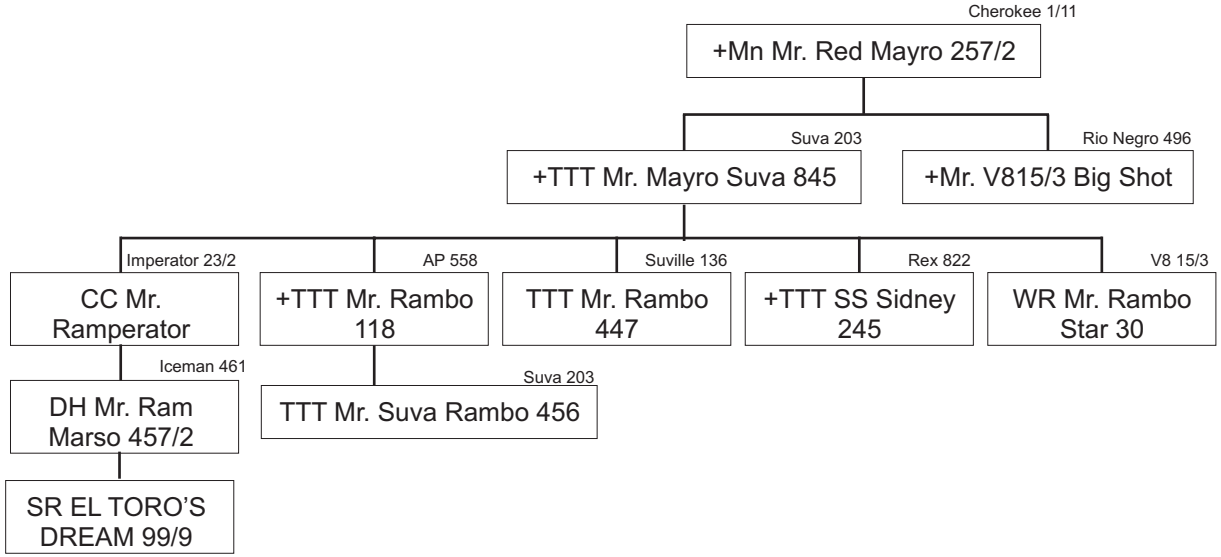

Rua Guararapes, 213 - Jd. Higienópolis - Londrina - PR
http://www.argen.com.br - araucaria@argen.com.br
Fone: (43) 3315-3500 - Fax: (43) 3315-3525

ARAUCÁRIA
GENÉTICA ANIMAL
Sempre a melhor genética.

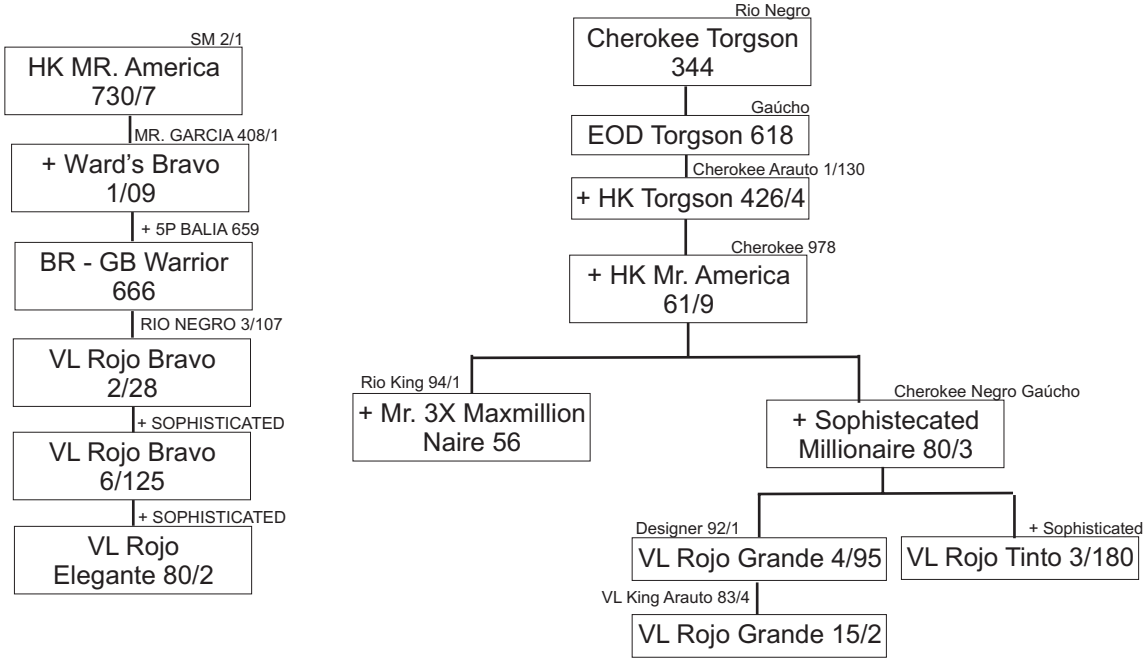

Rua Guararapes, 213 - Jd. Higienópolis - Londrina - PR
http://www.argen.com.br - araucaria@argen.com.br
Fone: (43) 3315-3500 - Fax: (43) 3315-3525